2024 年 2 月 8 日 11:30 ～
九州プロライティング＆プロサウンドフェア 2024
スピーカー試聴【LD-Systems】セッティング概要
（片側分）

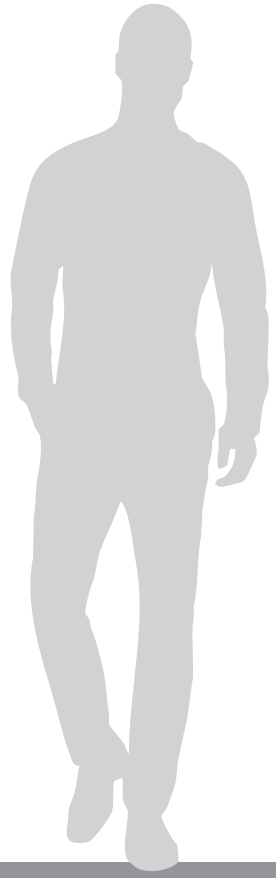

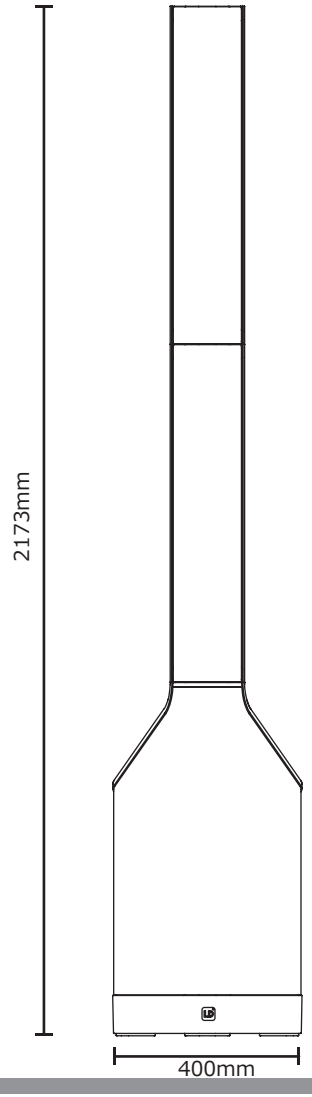

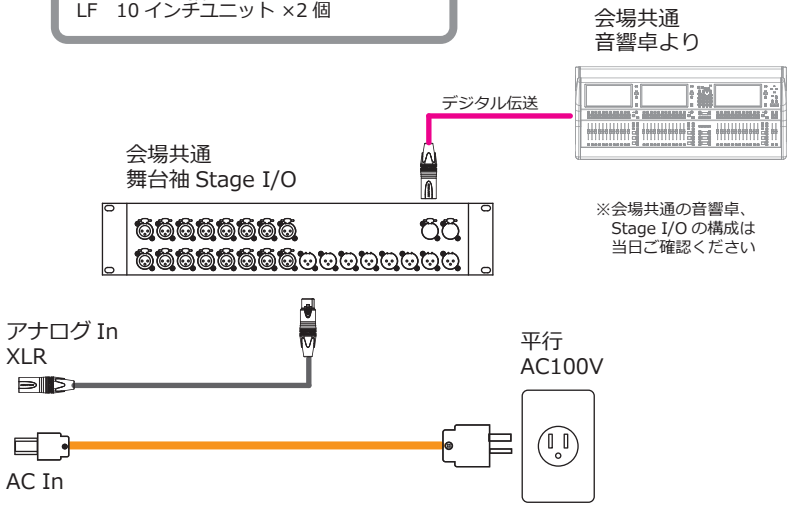

縮尺
1:20

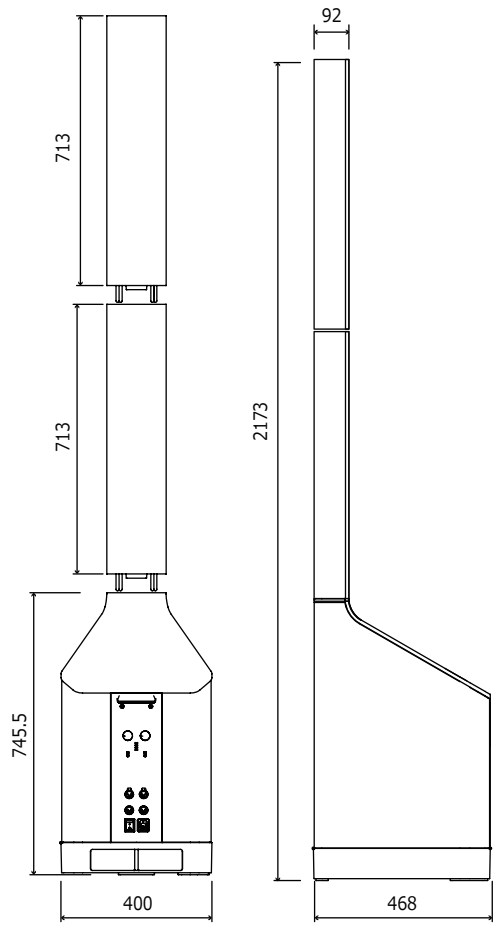

サイズ：W400×H2173×D468mm（組立時）
質量：8 Kg＋8 Kg＋30Kg
ボディ主要素材：アルミニウム
ボディカラー：ホワイト / グレー / ブラック

LDsystems
your sound. our mission.

MAUI P900

型式：MAUI P900
タイプ：パワードコラムラインアレイスピーカー
最大音圧：連続 121dB ピーク 131dB
周波数特性：42－20,000Hz
指向特性：水平 140 度　垂直 15 度
3Way パワーアンプ搭載
最大消費電力：1000W(Peak Load 時)

株式会社 照音
〒600-8427 京都市
下京区玉津島町 294
TEL 075-741-6525
https://showon.jp